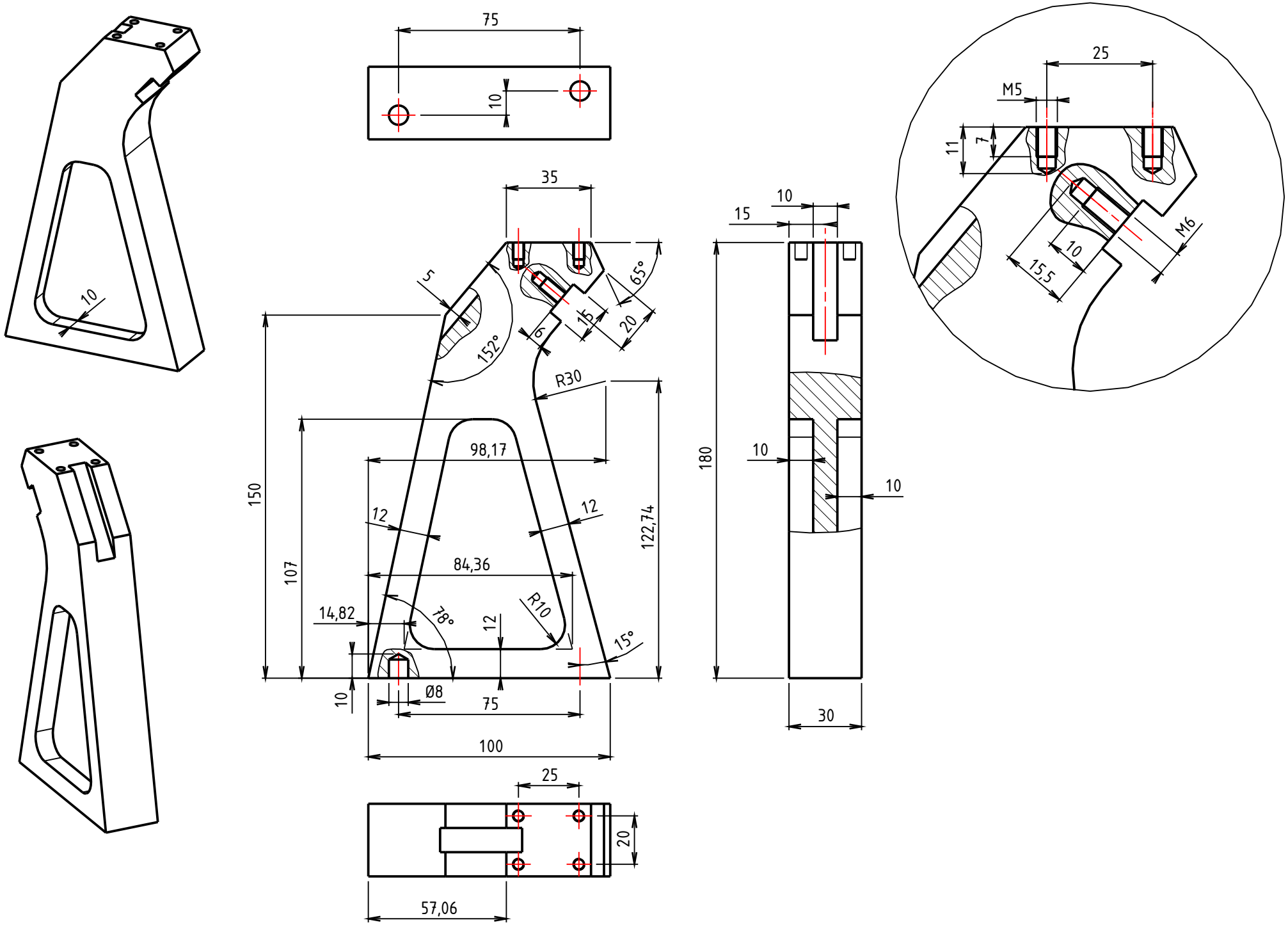
75
10
35
5
65°
15
20
6
152°
R30
98,17
150
107
12
12
122,74
84,36
14,82
78°
12
R10
15°
10
Ø8
75
100
25
20
57,06
10
15
10
180
10
10
30
25
M5
11
7
M6
10
15,5